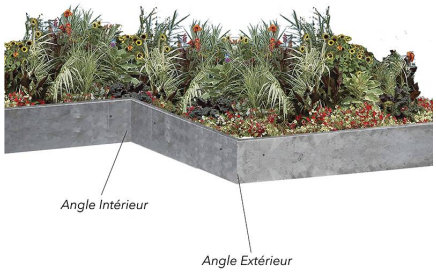

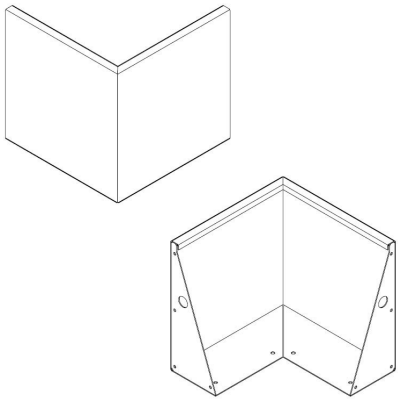

<u>Fiche produit :</u> Angle costière en acier galvanisé

Les différents modèles de costières ont été réalisés dans un but précis, celui de prendre le relais sur les bordures de jardin, lorsqu'elles ne présentent pas une hauteur suffisante. Par conséquent, elles ont pour fonction de délimiter, au mieux, tout type de surface mais également tout type forme. Dans cette optique, nous vous proposons des angles, spécialement adaptés à chacun des modèles de costière. En outre, ce produit possède d'autres utilités. À titre d'exemple, elle sert également de brise-vue. Cet équipement est un produit hybride entre le panneau d'un bac, un brise-vue et une bordure. Grâce à nos deux modèles d'angles, vous profiterez pleinement de ces différentes utilités. Angle intérieur ou extérieur, vous pourrez effectuer formes et retours à votre convenance. Nous allons donc vous présenter notre angle de costière en acier galvanisé à chaud. Dans quelle mesure il sera utile, ses caractéristiques techniques et la matière dans laquelle il est réalisé.

https://atech-jardin.fr/catalogue/579-52646-angle-costiere-en-acier-galvanise.html#/hauteur_bordure_costiere-500_mm/sens_de_l_angle-exterieur/degre_de_l_angle-90

Caractéristiques :

Caractéristique	Valeur
Epaisseur:	2 mm pour h200, h300, h400, et h500.
Epaisseur:	3 mm pour h600, h800 et h1000.
Dimensions:	490x490 mm
Retour:	35-20 mm
Type de retour:	double
Semelle:	100 mm, 150 mm, 200 mm, 250 mm, 300 mm, 350 mm et 420 mm.
Semelle:	4 trous Ø12 mm pour spittage
Ensemble fourni:	visserie
Visserie:	non apparente
Type:	Angle de costière ou retenue de terre
Finition:	Acier galvanisé

Déclinaison choisie :

Attribut	Valeur
Hauteur bordure-costière:	500 mm
Sens de l'angle:	Extérieur
Degré de l'angle:	90°