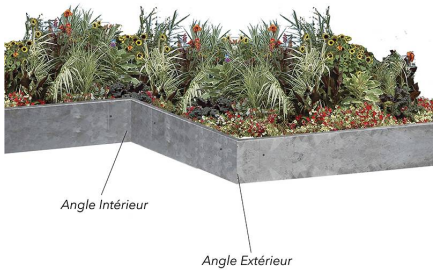

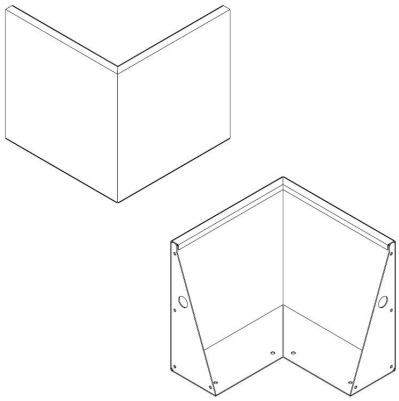

<u>Fiche produit :</u> Angle costière en aluminium peint

Dans le cadre d'un aménagement paysager, l'utilisation de certains équipements peuvent nécessiter des accessoire optionnels Ainsi, la costière, qui se différencie de la bordure via sa hauteur plus importante, mais dont l'utilité est similaire, peut impliquer l'emploi d'angle. Ainsi, si la surface à délimiter n'est pas linéaire mais présente une forme particulière devant être encadrée et clôturée, les angles seront nécessaires. Vous avez le choix entre deux sens d'angle, intérieur ou extérieur. Le choix variera en fonction de vos besoins et doit être notifié lors du passage de la commande. L'angle, quelque soit son sens, mesure 90 degrés et est, présentement, décliné en aluminium peint. En effet, l'aspect visuel étant primordial, à chaque costière correspond un angle réalisé en matière similaire. Dans la fiche technique du produit, nous allons vous présenter de manière détaillée l'angle pour costière en aluminium peint. Quelles sont les spécificités techniques? Quel sens d'angle choisir? Ou encore, qu'est-ce-que l'aluminium peint?

https://atech-jardin.fr/costiere/591-53358-angle-costiere-en-aluminium-peint.html#/couleur-ral_9010_blanc_pur/hauteur_bordure_costiere-500_mm/sens_de_l_angle-exterieur/degre_de_l_angle-90/finition_de_peinture-brillant

Caractéristiques :

Caractéristique	Valeur
Epaisseur:	3 mm pour h200, h300, h400, h500 et h600.
Epaisseur:	4 mm pour h800.
Epaisseur:	5 mm pour h1000.
Dimensions:	490x490 mm
Retour:	35-20 mm pour ep. 3.
Retour:	40-30 mm pour ep. 4.
Retour:	50-30 mm pour ep. 5.
Type de retour:	double
Semelle:	4 trous Ø12 mm pour spittage
Semelle:	100 mm, 150 mm, 200 mm, 250 mm, 300 mm, 350 mm et 420 mm.
Ensemble fourni:	visserie
Visserie:	non apparente
Type:	Angle de costière ou retenue de terre
Finition:	Aluminium peint

Déclinaison choisie :

Attribut	Valeur
Couleur :	RAL 9010 - Blanc pur
Hauteur bordure-costière:	500 mm